VZOR ULOŽENÍ
SYSTÉM FASERFIX - ŠTĚRBINOVÉ ŽLABY
POVRCH DLAŽBA TŘ. A 15

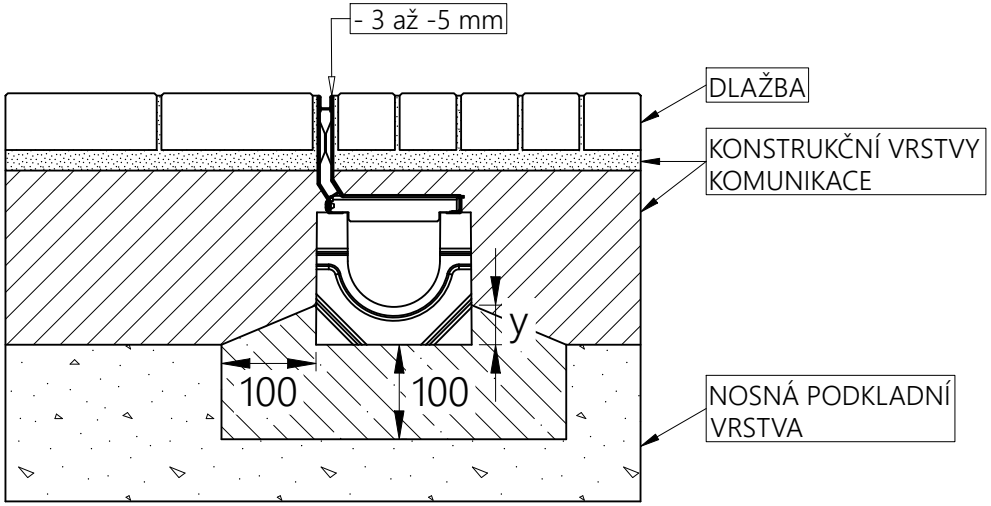

ULOŽENÍ ŽLABU POD ÚROVNÍ OKOLNÍ PLOCHY

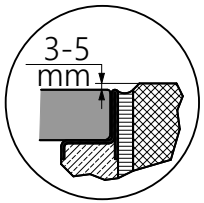

y = MINIMÁLNĚ 1/4 STAVEBNÍ VÝŠKY ŽLABU

MINIMÁLNÍ POŽADOVANÁ KVALITA BETONU = **C 12/15 (*1)**

(*1) POUŽITÝ BETON MUSÍ VEDLE DOPORUČENÉ MINIMÁLNÍ PEVNOSTNÍ TŘÍDY TAKÉ SPLŇOVAT VLASTNOSTI PODLE STUPNĚ VLIVU PROSTŘEDÍ, A TO V SOULADU S NORMOU ČSN EN 206+A2

POZNÁMKA: STAVEBNÍ DOPORUČENÍ JSOU V SOULADU S TECHNICKÝM POKROKEM AKTUALIZOVÁNY. AKTUALIZACÍ POZBÝVAJÍ STARŠI VERZE PLATNOSTI. PLATNOST AKTUÁLNÍ VERZE SI, PROSÍM, OVĚŘTE DOTAZEM NA technik@benefit.cz

TŘÍDA ZATÍŽENÍ DLE ČSN EN 1433

hauraton benefit
GSM: +420 603 429 451 email: info@benefit.cz tel: +420 553 628 776
Benefit stavební prvky s.r.o.,Jarkovická 102/10,746 01 Opava Vlaštovičky
www.hauraton.cz www.benefit.cz

NÁZEV PROJEKTU: ŠTĚRBINOVÉ ŽLABY POVRCH DLAŽBA TŘÍDA ZATÍŽENÍ A 15	DATUM:	27-05-2022
	VYPRACOVAL:	Matěj Daněk
	KONTROLOVAL:	Petr Studený
	Č.NÁVRHU: 01-2022	Č.VÝKRESU: 01
POPIS: VZOR ULOŽENÍ ŽLABŮ		